Gesamtschaltbild des Siemens-Farbfernsehgerätes BILDMEISTER FF 92

Combi-Tuner-Abstimmautomatik-Netzteil

Schwarzweißteil

Ton - ZF - Verstärker

NF - Verstärker

Helligkeits (Y) Verstärker

Bild - ZF - Verstärker

Getastete Regelung

Impulsabtrennstufe

Vertikal - Sperrschwinger

Vertikal - Endstufe

Phasenvergleich

Horizontal - Oszillator

Horizontal - Endstufe

Hochsp. - Gleichrichter

Ballast - Triode

Schwarzweißteil

Farbart-Signal-Verstärker

PAL-Eingangs-Verst.

PAL-Laufzeit-Demodulator

Synchron-Demodulatoren

Tastimpuls-Former

Get. Burst-Verstärker

Phasen-Diskr.

Killer-Diskr.

Farbabschalter

Reaktanzstufe

Referenzträger-Oszillator

PAL-Schalter

(R-Y) Referenztr. - Umschalter

Konvergenz

PAL Synchr.-Imp.-Verst. 7,8kHz-Osz.

Matrix

R-G-B Farb-Endstufen

Get. Graubalance-Regelung

Farb-Bildröhre

Blockschaltbild eines S

U/VHF Tuner

ZF-Verstärker

Farbart-Signal-verstärker

Phasen-vergleich

Farb-abschal

Burst-verstärker

Z

Z Horizontal-Rückschlagi

Da der Referenz-Oszillator eine ge
drehglied erforderlich, für den (R-

Farbteil

Änderungen vorbehalten!

F 4428

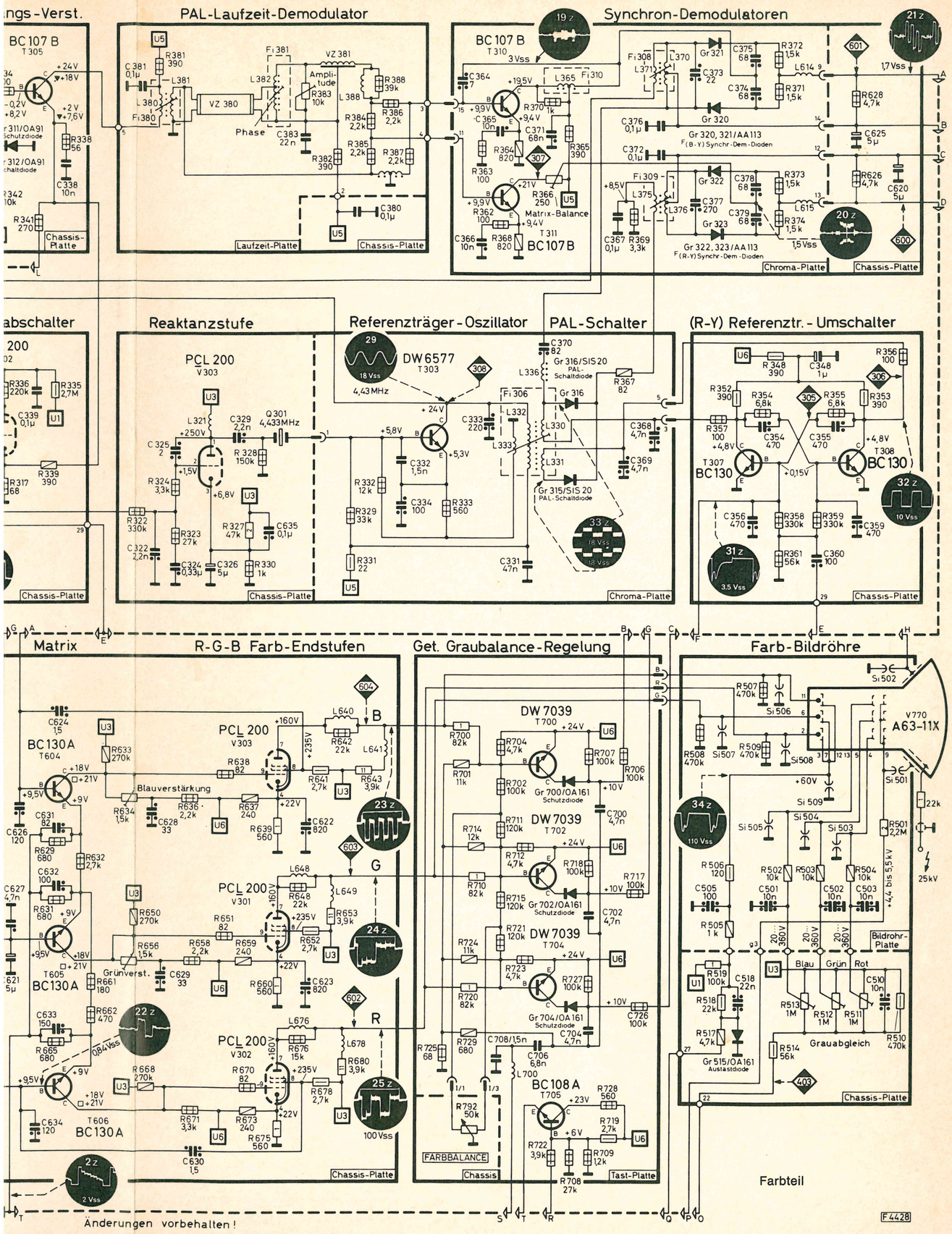

Blockschaltbild eines Standard-PAL-Fernsehempfängers

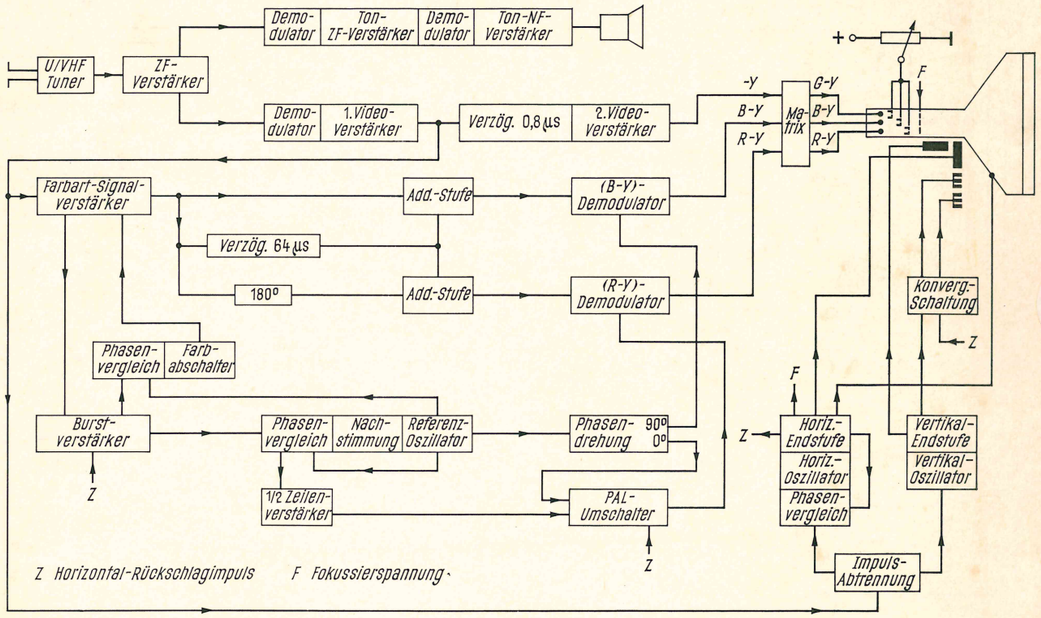

Da der Referenz-Oszillator eine gegenüber dem Burst um 90 ° phasenverschobene Ausgangsspannung liefert, ist für den (B-Y)-Demodulator ein 90 °-Phasendrehglied erforderlich, für den (R-Y)-Demodulator dagegen nicht.